Hydel
Sicame Group

2025 — Catalogue de produits commerciaux

Catalogue de produits commerciaux

Socles de compteurs
Mâts de service & accessoires
Accessoires pour mise à la terre
Commutateurs de transfert

hydelinc.com

Hydel
Sicame Group

Table des matières

Socles de compteurs – Standard	3
Socles de compteurs combinés avec disjoncteur	7
Socles de compteurs multi-position	11
Accessoires pour socles de compteurs	22
Schémas type de câblage	25
Tables de spécifications	26
Mâts de service & accessoires	27
Accessoires pour mise à la terre	30
Quincaillerie pour lignes aériennes	31

Hydel
Sicame Group

Socles de compteurs – Standard

Socles de compteurs – Standard

Hydel
Sicame Group

Série SH

Socles de compteurs carrés, peu profond
Max 100A, 600V

Numéro de catalogue		Description	Dimensions (pouces)			Poids unitaire (lbs)
Hydel	Comparable		Haut.	Larg.	Prof.	
SH400PW	BA3-TCV BA3-V	Combiné aérien/souterrain avec plaque d'obturation	9 1/16	7 ½	3 ½	5
SH400JW	BA3-1 ¼ V	Aérien, débouchure 1 ¼ po avec manchon	9 1/16	7 ½	3 ½	5
SH400BW	BA33-1 ¼ V	Aérien, 2 débouchures 1 ¼ po avec manchons	9 1/16	7 ½	3 ½	6
SH400BP	BA33V	Aérien, 2 débouchures pour manchons avec plaque d'obturation	9 1/16	7 ½	3 ½	5
SH400KO	BA4-V	Usage intérieur, débouchure sur le dessus	9 1/16	7 ½	3 ½	5

Spécifications de la série

- Répond aux exigences d'Hydro-Québec, conforme à la classification NEMA 3R.
- Approuvé CSA cuivre seulement
- Calibre de conducteur : 6 à 2 CU

Kit disponible

- 5e mâchoire, position 9h – **SXK503**
- Toutes les unités sont fournies avec un cavalier de liaison neutre isolé

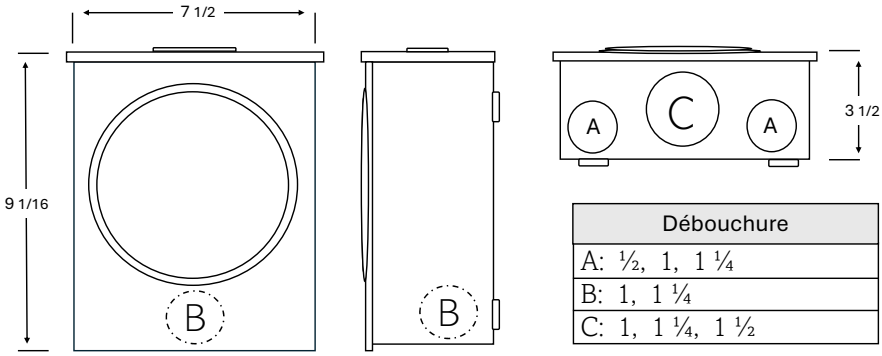

Débouchure
A: ½, 1, 1 ¼
B: 1, 1 ¼
C: 1, 1 ¼, 1 ½

SH400PW

Hydel
Sicame Group

Série CTS

Socles de compteurs branchés sur transformateur 20A, 600V

Numéro de catalogue		Description	Dimensions (pouces)			Poids unitaire (lbs)
Hydel	Comparable		Haut.	Larg.	Prof.	
CTS400PW	CT104	4 mâchoires de contact	20	12	4 ¾	24
CTS500PW	CT105	5 mâchoires de contact 5e mâchoire, position 6h	20	12	4 ¾	24
CTS405PW-TS	CT104-5SWLHQ	5 mâchoires de contact 5e mâchoire, position 9h	20	11 ⅞	4 ¾	26
CTS800PW	CT108	8 mâchoires de contact	20	12	4 ¾	26
CTS130PW	CT113	13 mâchoires de contact	20	12	4 ¾	26
CTS130PW-TS	CT113-SWL	13 mâchoires de contact avec interrupteur d'essai de 10 pôles	20	11 ⅞	4 ¾	30
CTS400PW-TS	CT104-SWL	4 mâchoires de contact avec interrupteur d'essai de 4 pôles	20	11 ⅞	4 ¾	30

Spécifications de la série

- Répond aux exigences d'Hydro-Québec, conforme à la classification NEMA 3R.
- Approuvé CSA cuivre seulement
- Utilisation pour transformateur de plus de 200A
- Calibre de conducteur : 14 à 8 CU
- Un loquet retient le couvercle du haut
- Le couvercle du compartiment des interrupteurs d'essai est retenu en place par le couvercle du haut et un loquet au bas

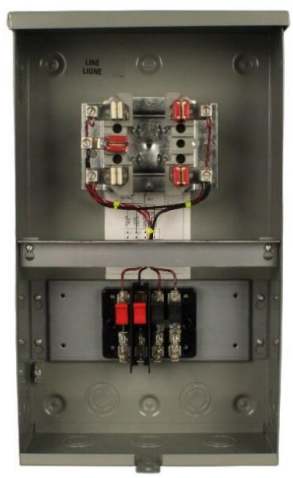

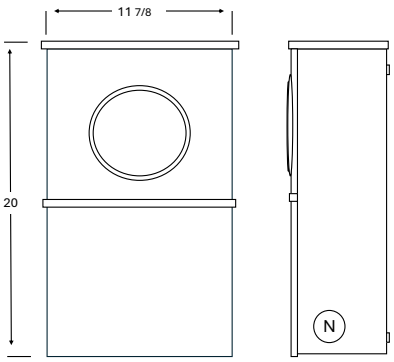

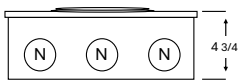

Débouchure
N: ¾ , 1, 1 ½

CTS405PW-TS

Hydel
Sicame Group

Série STC & SFC

Socles de compteurs polyphasés 100 & 200A, 600V

Numéro de catalogue		Description	Dimensions (pouces)			Poids unitaire (lbs)
Hydel	Comparable		Haut.	Larg.	Prof.	
Max 100A, 600V						
SFC700PW	PL17-V	Aérien, 7 mâchoires	15	8 ⅝	4 ¾	12
SFC703PW	PL17-IN-VZ	Aérien, 7 mâchoires, avec neutre isolé	15	8 ⅝	4 ¾	12
SFC800PW	PL17-8V	Aérien, 8 mâchoires	15	8 ⅝	4 ¾	12
SFC700RW	PL17-TCV	Combiné aérien/souterrain	15	8 ⅝	4 ¾	12
Max 200A, 600V						
STC700PK	PL27-V	Aérien, débouchure pour manchon	21 ½	10 ⅛	5 ⅛	21
STC703PK	PL27-IN-V	Combiné aérien/souterrain	21 ½	10 ⅛	5 ⅛	21
STC700RK	PL27-TCV	Aérien, 7 mâchoires, débouchure pour manchon et neutre isolé	21 ½	12	5 ⅛	22
STC703RK	PL27-IN-TCV	Combiné aérien/souterrain, neutre isolé	21 ½	12	5 ⅛	22

Spécifications de la série

- Répond aux exigences d'Hydro-Québec, conforme à la classification NEMA 3R.
- Approuvé CSA cuivre ou aluminium
- Fourni avec plaque d'obturation
- Calibre de conducteur :
  - **SFC** 6 à 1/0 AWG AL/CU
  - **STC** 6 à 250 MCM AL/CU

Kit disponible

- Manchon type **SXC**
- Neutre isolé – **INK100**

Kit disponible STC

- Pour installation aérienne, utiliser manchon type **HD**
- Neutre isolé – **INK100**

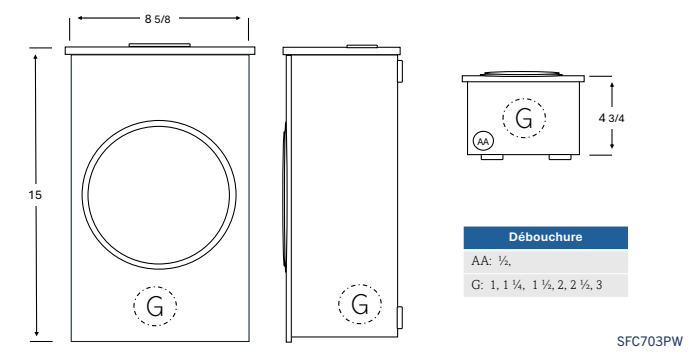

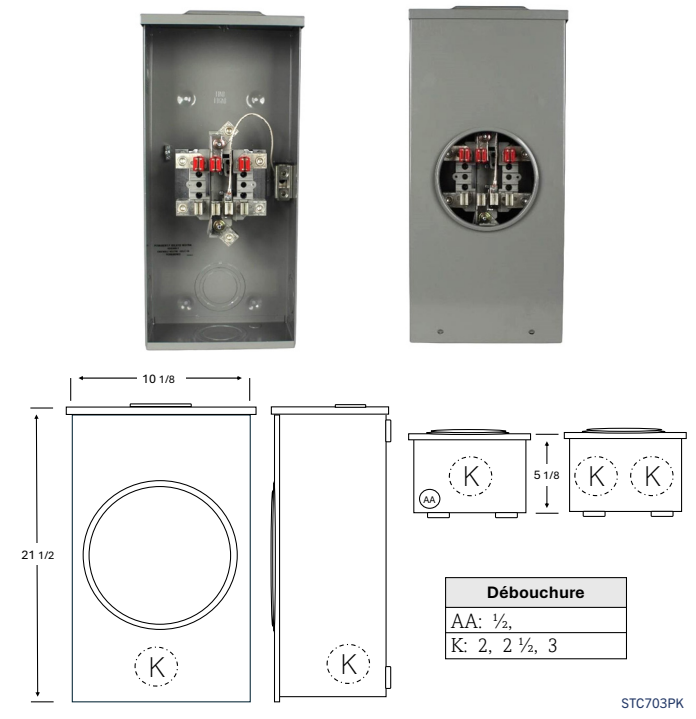

Hydel
Sicame Group

Socles de compteurs combinés avec disjoncteur

Hydel
Sicame Group

Série EK

Socles de compteurs standards et surdimensionnés 200A, 600V

Numéro de catalogue		Description	Type	Dimensions (pouces)			Poids unitaire (lbs)
Hydel	Comparable			Haut.	Larg.	Prof.	
Standard							
EK400P	BQ2-V	Aérien, débouchure pour manchon	A	15	8 5/8	4 3/4	12
EK400P-Q	BQ2-2V	Aérien, débouchure 2 po avec manchon	A	15	8 5/8	4 3/4	12
EK400D	BQ2-22V	Aérien, 2 débouchures 2 po pour manchons	A	15	8 5/8	4 3/4	12
EK400DP	BQ2-22VHN	Aérien, 2 débouchures pour manchons	A	15	8 5/8	4 3/4	12
EK400T	BQ2-TV	Souterrain	B	15	8 5/8	4 3/4	12
Surdimensionné							
EK400RO	BS2-TCV	Combiné aérien/souterrain Connecteurs anglé à 45°	F	18	12	5	15
E400RO	BS2-TCV	Combiné aérien/souterrain Connecteurs anglé à 90°	F	18	12	5	15
EK400TO	BS2-TV	Souterrain	F	18	12	5	15

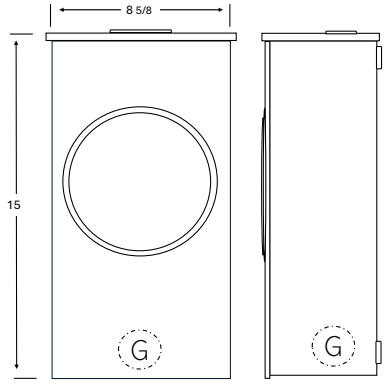

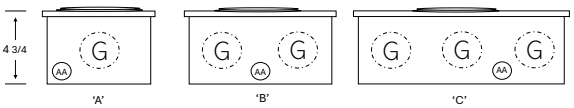

Débouchure
AA: ½,
G: 1 ¼, 1 ½, 2, 2 ½

EK400P-Q

Spécifications de la série

- Répond aux exigences d'Hydro-Québec, conforme à la classification NEMA 3R
- Approuvé CSA cuivre ou aluminium
- Calibre de conducteur : 6 à 250 MCM AL/ CU

Kit disponible

- 5e mâchoire, position 9h – **SXK503**
- 5e mâchoire, position 6h – **INK501**
- Neutre isolé – **INK200**

EK400RO

Hydel
Sicame Group

Série MSC

Socles de compteurs à goujons
200A , 600V

Numéro de catalogue		Description	Dimensions (pouces)			Poids unitaire (lbs)
Hydel	Comparable		Haut.	Larg.	Prof.	
MSC400TW3	MO2-V	Souterrain, goujon ½ po	18	12	4 ¾	17
MSC400TW3-SF	MO2-VM	Souterrain, goujon ½ po, connecteur de dérivation 2/0 AWG côté charge	18	12	4 ¾	17
MSC400TW	MO2V-O	Souterrain, goujon ½ po (usage en Ontario)	18	12	4 ¾	17

Spécifications de la série

- Répond aux exigences d'Hydro-Québec, conforme à la classification NEMA 3R
- Approuvé CSA cuivre ou aluminium
- Service souterrain seulement
- Calibre de conducteur :
  - Source : Goujons simples de ½ po pour cosses à compression
  - Charge : 6 AWG à 250 MCM AL/ CU

Kits disponibles

- Bornes pour chauffe-eau – **SXC022**
- 5e mâchoire, position 9h – **SXK503**

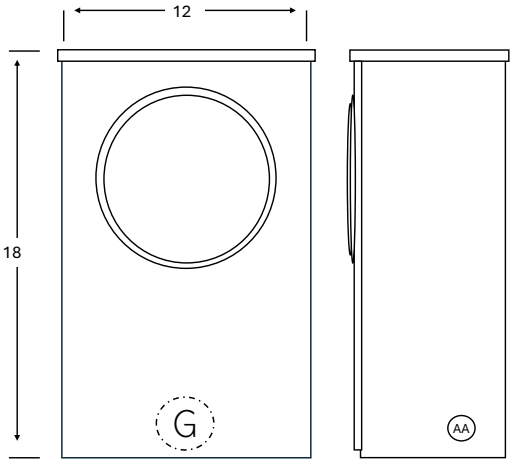

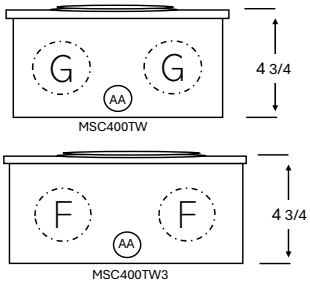

Débouchure
AA: ½,
G: 1 ¼, 1 ½, 2, 2 ½
F: 2, 2 ½, 3

MSC400TW

Hydel
Sicame Group

Série JA

Combinés de socles de compteurs/disjoncteurs

Numéro de catalogue		Description	Calibres de con-ducteurs	Disjoncteur	Dimensions (pouces)			Poids unitaire (lbs)
Hydel	Comparable				Haut.	Larg.	Prof.	
Max 100A, 120/240V								
JA400RW	CO1	Combiné aérien/souterrain	6 à 1/0 AWG	Non-Inclus	22	7 ⅜	4 ⅜	20
JA400RWT	CO1-100	Combiné aérien/souterrain	6 à 1/0 AWG	2 pôles 100A	22	7 ⅜	4 ⅜	21
JA000PW	CO1	Aérien, pour conducteur en cuivre seulement 6 à 3 CU	6 à 3 CU seulement	Non-inclus	18 ¼	7 ⅜	3 ½	15
Max 200A, 120/240V								
JA402P125	C02-125	Combiné aérien/souterrain	6 à 250 MCM CU/ AWG	2 pôles 125A	25 1/8	10 1/8	5 1/4	25
JA402P150	C02-150	Combiné aérien/souterrain	6 à 250 MCM CU/ AWG	2 pôles 150A	25 1/8	10 1/8	5 1/4	25
JA402P	C02-200	Combiné aérien/souterrain	6 à 250 MCM CU/ AWG	2 pôles 200A	25 1/8	10 1/8	5 1/4	25

Spécifications de la série

- Répond aux exigences d'Hydro-Québec, conforme à la classification NEMA 3R
- Approuvé CSA cuivre ou aluminium
- Convient aux entrées de service monophasées 120/240 V pour maisons mobiles, roulottes, service temporaire, parcs récréatifs et autres applications commercial et résidentielles
- Disjoncteurs à 10K AIC
- Disjoncteurs de type :
  - Westinghouse – « BR »
  - ITE – « Q »
  - CGE – « THQUAL »

Kit disponible

- 5e mâchoire, position 9h – **SXK503**

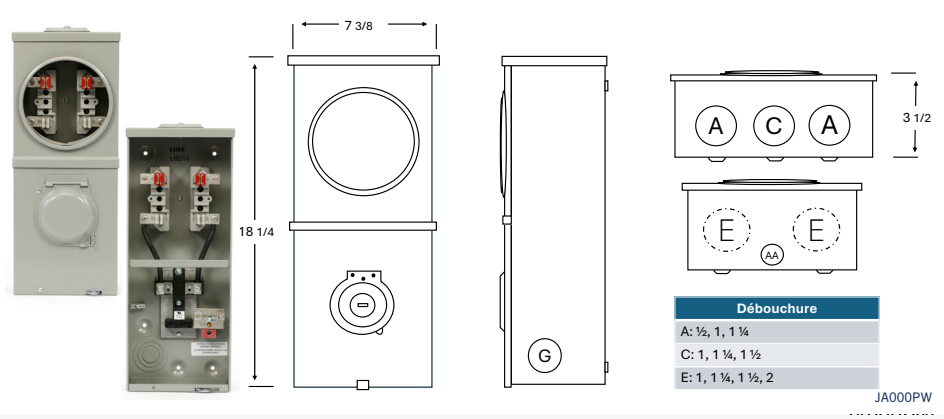

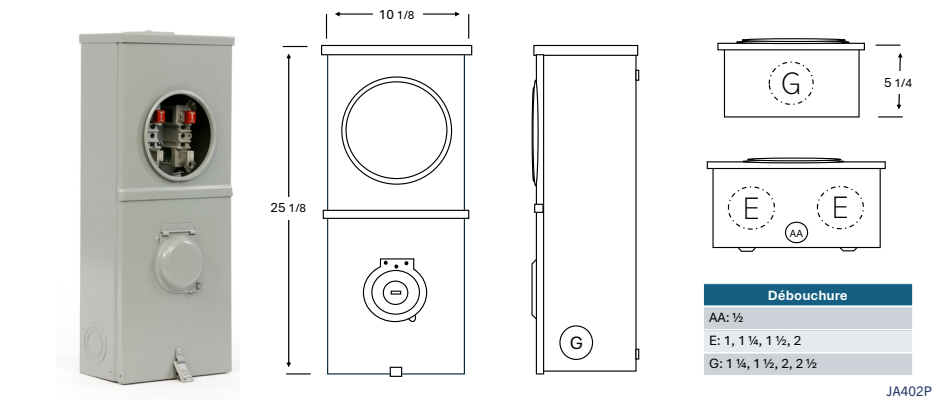

Hydel
Sicame Group

Socles de compteurs multi-position

Hydel
Sicame Group

Série JA-HI

200A avec disjoncteur 22kA

Hydel	Description	Dimensions (pouces)		
		Haut.	Larg.	Prof.
JA22R-HI-125	2 gang/disjoncteur 22kA 125amp 2 pôles	27 ¾	17 ½	5 ⅛
JA22R-HI	2 gang/disjoncteur 22kA 200amp 2 pôles	27 ¾	17 ½	5 ⅛
JA23R-HI-125	3 gang/disjoncteur 22kA 125amp 3 pôles	27 ¾	26 ¼	5 ⅛
JA23R-HI	3 gang/disjoncteur 22kA 200amp 3 pôles	27 ¾	26 ¼	5 ⅛
JA24R125-HI	4 gang/disjoncteur 22kA 125amp 4 pôles	27 ¾	35	5 ⅛
JA24R-HI	4 gang/disjoncteur 22kA 200amp 4 pôles	27 ¾	35	5 ⅛

Non annulable et non retournable

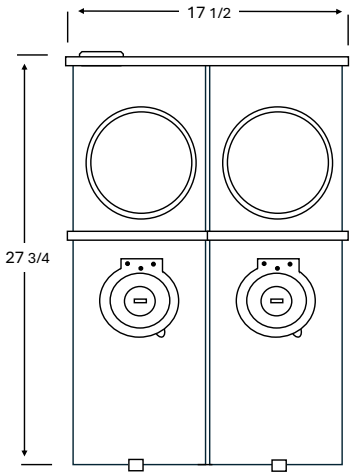

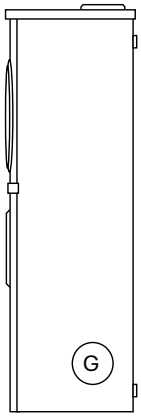

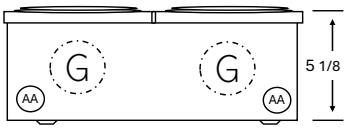

Débouchure
AA: ½
G: 1 ¼, 1 ½, 2, 2 ½

JA22R-HI

Spécifications de la série

- Répond aux exigences d'Hydro-Québec, conforme à la classification NEMA 3R
- Approuvé CSA cuivre ou aluminium
- Barres omnibus en usine – Alimentation principale 200A – 120/240V
- 2 à 4 positions horizontales
- Gamme de conducteurs #6 – 250 MCM CU/AL
- Fourni avec anneau de compteur à vis
- Compartiment de disjoncteur avec possibilité ou fourni avec disjoncteur bipolaire (max 100 A) type Siemens-Q, type GE-THQL ou type Eaton-BR
- JA-HI : Approuvé pour installation aérienne seulement, connecteurs de type tunnel
- Ajouter le suffixe « -RH » pour une entrée à droite

Hydel
Sicame Group

Série JA & JAU

100A socles avec disjoncteurs

Hydel	Description	Dimensions (pouces)		
		Haut.	Larg.	Prof.
100A - Socle et disjoncteur aérien seulement				
JA220PW	2 gang avec provision pour 2 poles 100A max., sans disjoncteurs	22 ¾	15 ¼	4 3/8
JA220P-B	2 gang/disjoncteur 10kA 100amp max. 2 poles			
JA220P-HI	2 gang/disjoncteur 22kA 100amp max. 2 poles			
JA320PW	3 gang avec provision pour 2 poles 100A max., sans disjoncteur	22 ¾	23	4 3/8
JA320P-B	3 gang/disjoncteur 10kA 100amp max. 2 poles			
JA320P-HI	3 gang/disjoncteur 22kA 100amp max. 2 poles			
JA420PW	4 gang avec provision pour 2 poles 100A max., sans disjoncteurs	22 ¾	30 ¾	4 3/8
JA420P-B	4 gang/disjoncteur 10kA 100amp max. 2 poles			
JA420P-HI	4 gang/disjoncteur 22kA 100amp max. 2 poles			
100A - Socle et disjoncteur souterrain seulement				
JAU220PW	2 gang avec provision pour 2 poles 100A max., sans disjoncteurs	22 ¾	23	4 ¾
JAU220P-B	2 gang/disjoncteur 10kA 100amp max. 2 poles			
JAU220P-HI	2 gang/disjoncteur 22kA 100amp max. 2 poles			
JAU320PW	3 gang avec provision pour 2 poles 100A max., sans disjoncteur	22 ¾	30 ¾	4 ¾
JAU320P-B	3 gang/disjoncteur 10kA 100amp max. 2 poles			
JAU320P-HI	3 gang/disjoncteur 22kA 100amp max. 2 poles			
JAU420PW	4 gang avec provision pour 2 poles 100A max., sans disjoncteurs	22 ¾	38 ½	4 ¾
JAU420P-B	4 gang/disjoncteur 10kA 100amp max. 2 poles			
JAU420P-HI	4 gang/disjoncteur 22kA 100amp max. 2 poles			

Spécifications de la série

- Répond aux exigences d'Hydro Québec, boîtier conforme à la classification NEMA 3R
- Approuvé CSA cuivre ou aluminium
- Barres omnibus en usine – Alimentation principale 200A – 120/240V
- 2 à 4 positions horizontales
- Gamme de conducteurs #6 – 250 MCM CU/AL
- Fourni avec anneau de compteur à vis
- Compartiment de disjoncteur avec possibilité ou fourni avec disjoncteur bipolaire (max 100 A) type Siemens-Q, type GE-THQL ou type Eaton-BR
- JA : Approuvé pour installation aérienne seulement, connecteurs de type tunnel
- JAU : Approuvé pour installation souterraine seulement, goujons de 1/2" côté ligne, avec compartiment de câblage vierge
- Ajouter le suffixe « -RH » pour une entrée à droite

Hydel
Sicame Group

Série JA40

Combinés de socles de compteurs/disjoncteurs

Hydel	Description	400 amp Main avec breakers	Dimensions (pouces)		
			Haut.	Larg.	Prof.
Aérien seulement avec connecteurs					
JA42R100-HI	Aérien seulement avec connecteurs	2 gang/disjoncteur 22kA 100amp 2 pôles	36	26 ¼	6 ¼
JA42R125-HI	Aérien seulement avec connecteurs	2 gang/disjoncteur 22kA 125amp 2 pôles	36	26 ¼	6 ¼
JA42R-HI	Aérien seulement avec connecteurs	2 gang/disjoncteur 22kA 200amp 2 pôles	36	26 ¼	6 ¼
JA43R100-HI	Aérien seulement avec connecteurs	3 gang/disjoncteur 22kA 100amp 3 pôles	36	35	6 ¼
JA43R125-HI	Aérien seulement avec connecteurs	3 gang/disjoncteur 22kA 125amp 3 pôles	36	35	6 ¼
JA43R-HI	Aérien seulement avec connecteurs	3 gang/disjoncteur 22kA 200amp 3 pôles	36	35	6 ¼
JA44R100-HI	Aérien seulement avec connecteurs	4 gang/disjoncteur 22kA 100amp 4 pôles	36	43 ⅘	6 ¼
JA44R125-HI	Aérien seulement avec connecteurs	4 gang/disjoncteur 22kA 125amp 4 pôles	36	43 ⅘	6 ¼
JA44R-HI	Aérien seulement avec connecteurs	4 gang/disjoncteur 22kA 200amp 4 pôles	36	43 ⅘	6 ¼
Souterrain seulement avec goujons					
JAU42100-HI	Souterrain seulement avec goujons	2 gang/disjoncteur 22kA 100amp 2 pôles	36	29 ½	6 ¼
JAU42R125-HI	Souterrain seulement avec goujons	2 gang/disjoncteur 22kA 125amp 2 pôles	36	29 ½	6 ¼
JAU42R-HI	Souterrain seulement avec goujons	2 gang/disjoncteur 22kA 200amp 2 pôles	36	29 ½	6 ¼
JAU43R100-HI	Souterrain seulement avec goujons	3 gang/disjoncteur 22kA 100amp 3 pôles	36	35	6 ¼
JAU43R125-HI	Souterrain seulement avec goujons	3 gang/disjoncteur 22kA 125amp 3 pôles	36	35	6 ¼
JAU43R-HI	Souterrain seulement avec goujons	3 gang/disjoncteur 22kA 200amp 3 pôles	36	35	6 ¼
JAU44R100-HI	Souterrain seulement avec goujons	4 gang/disjoncteur 22kA 100amp 4 pôles	36	43 ¾	6 ¼
JAU44R125-HI	Souterrain seulement avec goujons	4 gang/disjoncteur 22kA 125amp 4 pôles	36	43 ¾	6 ¼
JAU44R-HI	Souterrain seulement avec goujons	4 gang/disjoncteur 22kA 200amp 4 pôles	36	43 ¾	6 ¼

Non annulable et non retournable

Spécifications de la série

- Répond aux exigences d'Hydro-Québec, boîtier conforme à la classification NEMA 3R
- Approuvé CSA cuivre ou aluminium

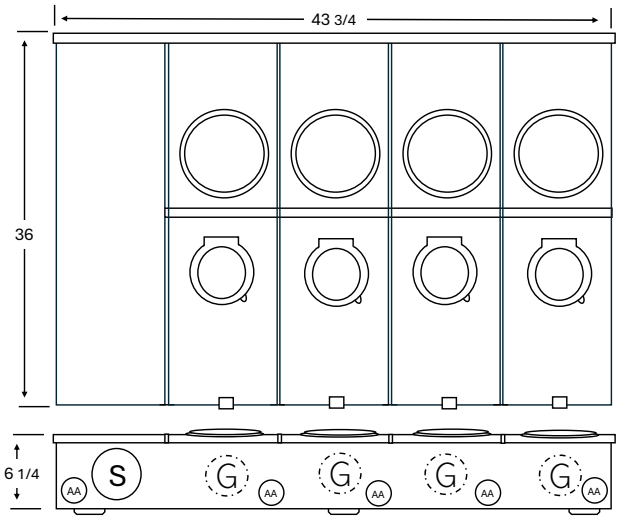

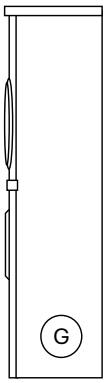

Débouchure
AA: ½
G: 1 ¼, 1 ½, 2, 2 ½
S: 2, 2 ½, 3, 3 ½

JAU44R-HI

Hydel
Sicame Group

Série EK320 OH+UG

Cosses de charge

MSC320 UG

Cosses de charge

Hydel	Application	Cosses de ligne	Cosses de charge	Dimensions (pouces)		
				Haut.	Larg.	Prof.
EK320RO	Aérien	4-600 MCM ou DEUX 250MCM-1/0	4-600MCM ou DEUX 250MCM-1/0	38 ½	18 ⅝	6 ¾
EK320RO1	Aérien	DEUX 350MCM-6	DEUX 350MCM-6	38 ½	18 ⅝	6 ¾
EK320RO2	Aérien	4-600 MCM ou DEUX 250MCM-1/0	DEUX 350MCM-6	38 ½	18 ⅝	6 ¾

Spécifications de la série

- Répond aux exigences d'Hydro-Québec, boîtier conforme à la classification NEMA 3R
- Approuvé CSA cuivre ou aluminium

Hydel	Application	Cosses de charge
MSC320TW	Souterrain avec goujons	DEUX 1/0-250MCM
MSC320TW1	Souterrain avec goujons	DEUX 350MCM-6

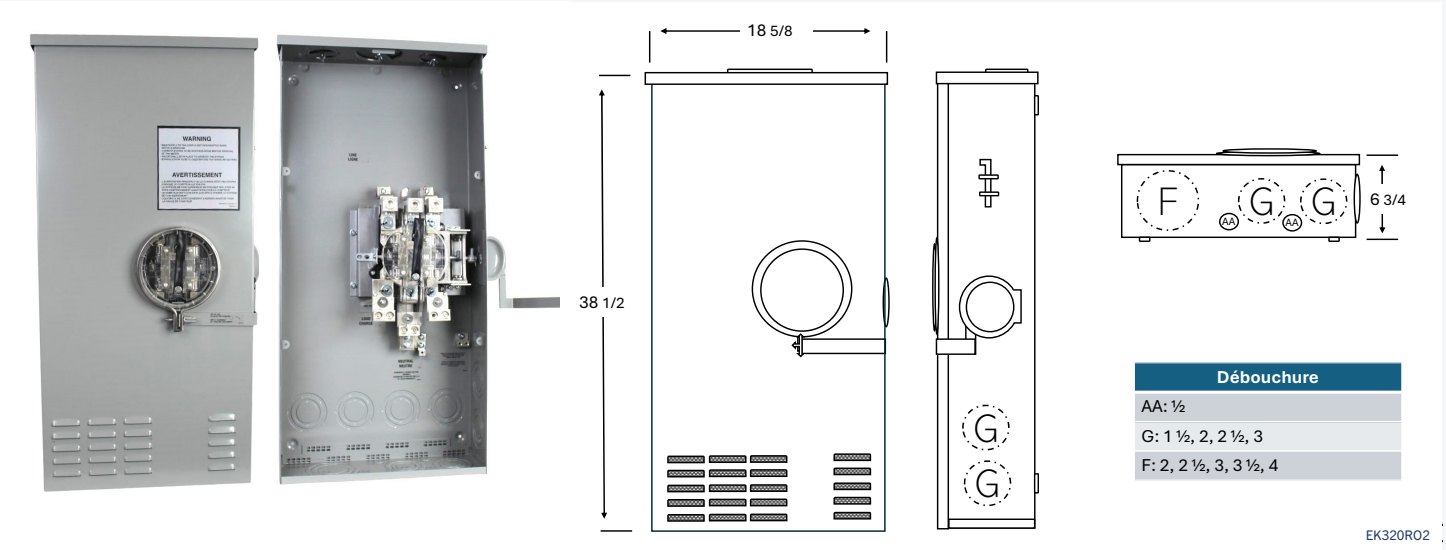

Hydel
Sicame Group

Série SD & SDC

Socles de compteurs horizontaux à positions multiples
200A Source, 100A par position, 600V
Connecteur type *tunnel*

Numéro de catalogue		Description	# de positions	Dimensions (pouces)			Poids unitaire (lbs)
Hydel	Comparable			Haut.	Larg.	Prof.	
200A Source, 100A par position							
SD220PW	BE2V	Combiné aérien/souterrain	2	15	12	5	20
SD320PW	BE3V	Combiné aérien/souterrain	3	22	12	5	28
SD420PW	BE4V	Combiné aérien/souterrain	4	30	12	5	36
SD520PW	BE5V	Combiné aérien/souterrain	5	38	12	5	44
SD620PW	BE6V	Combiné aérien/souterrain	6	45	12	5	52
200A Source, 100A par position – Fourni avec compartiment de câblage							
SDC220PW	BEC2V	Souterrain, barres omnibus type tunnel	2	23 ¼	12 ⅛	4 ¾	24
SDC320PW	BEC3V	Souterrain, barres omnibus type tunnel	3	31	12 ⅛	4 ¾	32
SDC420PW	BEC4V	Souterrain, barres omnibus type tunnel	4	38 ¾	12 ⅛	4 ¾	40
SDC520PW	BEC5V	Souterrain, barres omnibus type tunnel	5	46 ½	12 ⅛	4 ¾	47
SDC620PW	BEC6V	Souterrain, barres omnibus type tunnel	6	54 ¼	12 ⅛	4 ¾	56

SD220PW

SDC220PW

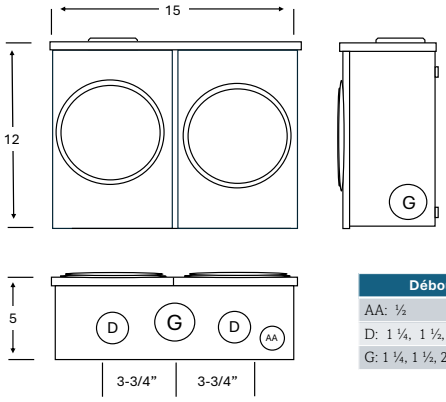

Débouchure
AA: ½
D: 1 ¼, 1 ½, 2
G: 1 ¼, 1 ½, 2, 2 ½

SD220PW

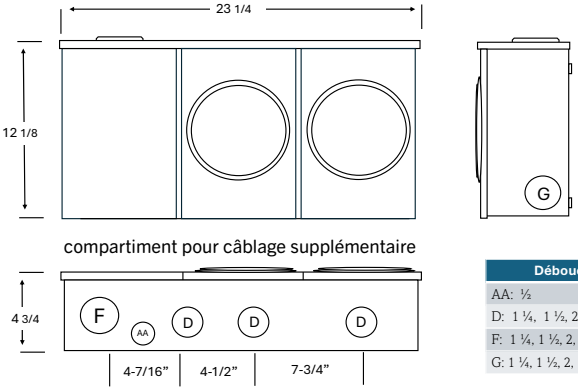

Débouchure
AA: ½
D: 1 ¼, 1 ½, 2
F: 1 ¼, 1 ½, 2, 2 ½, 3
G: 1 ¼, 1 ½, 2, 2 ½

SDC220PW

Spécifications de la série

- Répond aux exigences d’Hydro-Québec, conforme à la classification NEMA 3R
- Approuvé CSA cuivre ou aluminium
- Barres Omnibus posées entre les bornes principales (type tunnel) et chacune des positions
- Combiné aérien/souterrain fourni avec plaque d’obturation
- Calibre de conducteur :
  - Source : 6 AWG à 250 MCM AL/ CU
  - Charge : 6 à 1/0 AWG AL/ CU

Kits disponibles

- Pour installation aérienne, utilisé manchon type **SXC**
- 5e mâchoire, position 9h – **SXK503**
- Pour entrée cote droit ajouté «**RH**»

Hydel
Sicame Group

Série MCC

Socles de compteurs horizontaux à positions multiples
200 Source, 100A par position, 600V
Connecteur type *goujon*

Numéro de catalogue		Description	# de positions	Dimensions (pouces)			Poids unitaire (lbs)
Hydel	Comparable			Haut.	Larg.	Prof.	
MCC220TW	BEC2V	Souterrain, barres omnibus type goujon	2	23 ¼	12 ⅛	4 ¾	24
MCC320TW	BEC3V	Souterrain, barres omnibus type goujon	3	31	12 ⅛	4 ¾	32
MCC420TW	BEC4V	Souterrain, barres omnibus type goujon	4	38 ¾	12 ⅛	4 ¾	40
MCC520TW	BEC5V	Souterrain, barres omnibus type goujon	5	46 ½	12 ⅛	4 ¾	47
MCC620TW	BEC6V	Souterrain, barres omnibus type goujon	6	54 ¼	12 ⅛	4 ¾	56

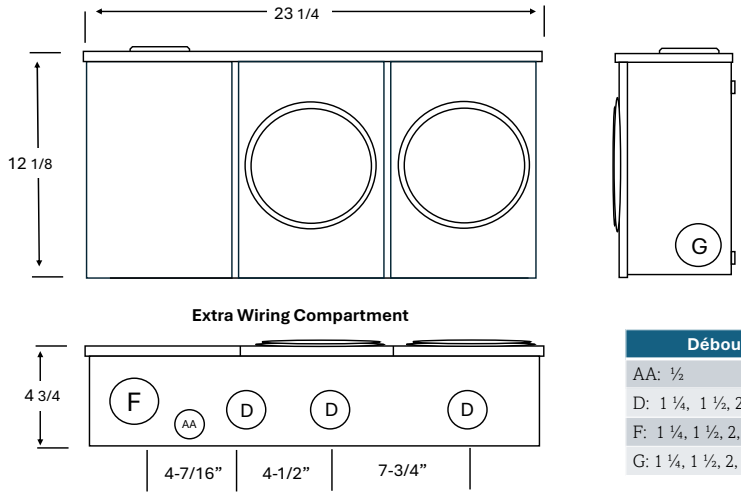

Débouchure
AA: ½
D: 1 ¼, 1 ½, 2
F: 1 ¼, 1 ½, 2, 2 ½, 3
G: 1 ¼, 1 ½, 2, 2 ½

MCC220TW

Spécifications de la série

- Répond aux exigences d'Hydro-Québec, conforme à la classification NEMA 3R
- Approuvé CSA cuivre ou aluminium
- Barres Omnibus posées entre les bornes principales (type goujon) et chacune des positions
- Calibre de conducteur :
  - Source : goujon ½ po standard
  - Charge : 6 à 1/0 AWG AL/ CU

Kit disponible

- Pour entrée côté droit, ajoutez « **RH** »

Hydel
Sicame Group

Série H20 & HC20

Socles de compteurs horizontaux à positions multiple
200A source, 200A par position, 600V
Connecteur type *tunnel*

Numéro de catalogue		Description	# de positions	Dimensions (pouces)			Poids unitaire (lbs)	
Hydel	Compa-rable			Haut.	Larg.	Prof.		
200A source (Tunnel) – 200A par position, 600V Max								
H22R	BD2-V	Combiné aérien/souterrain	2	17 ¾	15 ⅛	5 ⅜	42	H22R
H23R	BD3-V	Combiné aérien/souterrain	3	26 ½	15 ⅛	5 ⅜	58	
H24R	BD4-V	Combiné aérien/souterrain	4	35 ¼	15 ⅛	5 ⅜	74	
200A source (Tunnel) – 200A par position, 600V Max – Fourni avec compartiment de câblage								
HC22R	BDC2V	Combiné aérien/souterrain	2	18 ⅝	22 ¾	6 ¼	42	HC22R
HC23R	BDC3V	Combiné aérien/souterrain	3	28	22 ¾	6 ¼	58	
HC24R	BDC4V	Combiné aérien/souterrain	4	37 ⅜	22 ¾	6 ¼	74	

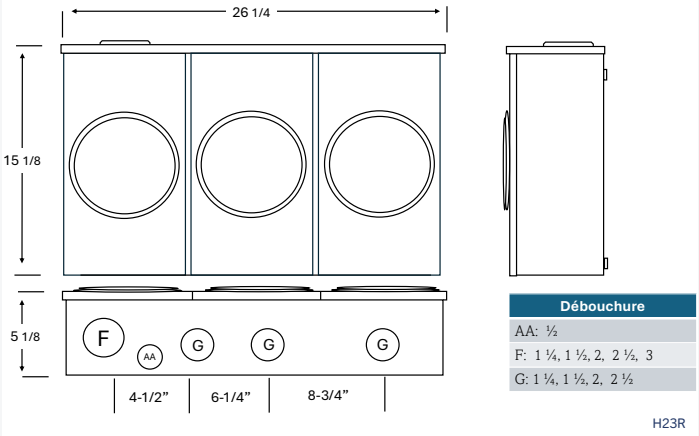

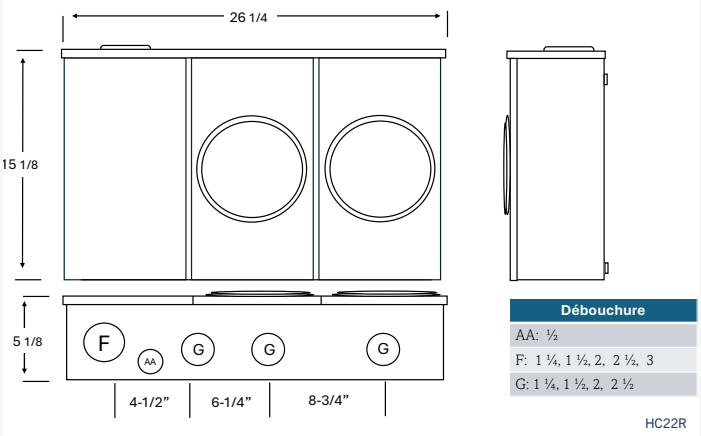

Spécifications de la série

- Répond aux exigences d'Hydro-Québec, conforme à la classification NEMA 3R
- Approuvé CSA cuivre ou aluminium
- Barres Omnibus posées entre les bornes principales (type tunnel) et chacune des positions
- Calibre de conducteur :
  - Source : 6 à 250 MCM AL/ CU
  - Charge : 6 à 250 MCM AL/ CU

Kits disponibles

- Pour installation aérienne, utilisémanchon type **SXC**
- 5e mâchoire, position 9h – **SXK503**
- Pour entrée côté droit ajouté «***RH***»

Hydel
Sicame Group

Série H40 & HC40

Socles de compteurs horizontaux à positions multiple 400A Source, 200A par position, Connecteur type *tunnel*

Numéro de catalogue		Description	# de positions	Dimensions (pouces)			Poids unitaire (lbs)	
Hydel	Comparable			Haut.	Larg.	Prof.		
400A source (Tunnel) – 200A par position, 600V Max								
H42R	BS42V	Combiné aérien/souterrain	2	18 ⅝	22 ¾	6 ⅛	42	H42R
H43R	BS43V	Combiné aérien/souterrain	3	27 ¾	22 ¾	6 ⅛	58	
H44R	BS44V	Combiné aérien/souterrain	4	37	22 ¾	6 ⅛	74	
H45R	BS45V	Combiné aérien/souterrain	5	46 ¼	22 ¾	6 ⅛	87	
H46R	BS46V	Combiné aérien/souterrain	6	55 ½	22 ¾	6 ⅛	104	
400A source (Tunnel) – 200A par position, 600V Max – Fourni avec compartiment de câblage								
HC42R	BS42V	Combiné aérien/souterrain	2	27 ¾	22 ¾	6 ⅛	48	HC42R
HC43R	BS43V	Combiné aérien/souterrain	3	37	22 ¾	6 ⅛	65	
HC44R	BS44V	Combiné aérien/souterrain	4	46 ¼	22 ¾	6 ⅛	83	
HC45R	BS45V	Combiné aérien/souterrain	5	55 ½	22 ¾	6 ⅛	103	
HC46R	BS46V	Combiné aérien/souterrain	6	64 ¾	22 ¾	6 ⅛	121	

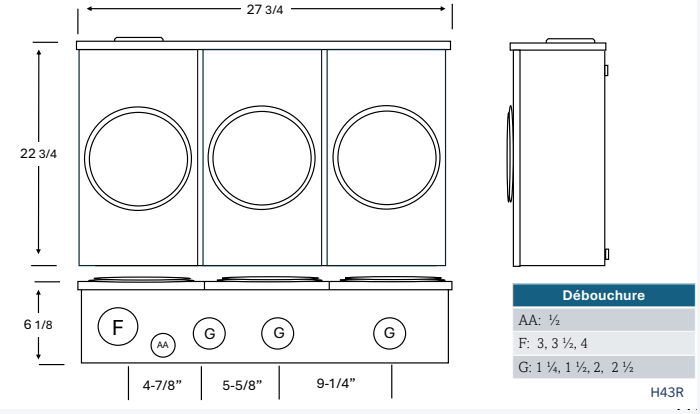

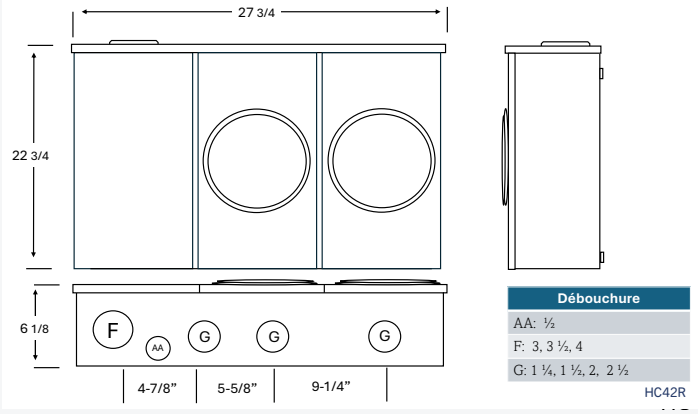

Spécifications de la série

- Répond aux exigences d'Hydro-Québec, conforme à la classification NEMA 3R
- Approuvé CSA cuivre ou aluminium
- Calibre de conducteur :
  - Source : 2 à 600 MCM AL/ CU ou deux 1/O à 250 MCM AL/ CU
  - Charge : 6 à 250 MCM AL/ CU
- Convertible pour utiliser connecteur type goujon 500 MCM

Kits disponibles

- Bornes pour chauffe-eau – **SXC022**
- Pour installation aérienne, utiliser manchon type **SXC**
- 5e mâchoire, position 9h – **SXK503**
- Pour entrée côté droit ajouté « **RH** »

Hydel
Sicame Group

Série MSC multi-position

Socles de compteurs à goujons
400A & 200A, 600V

Numéro de catalogue		Description	# de positions	Dimensions (pouces)			Poids unitaire (lbs)
Hydel	Compa-rable			Haut.	Larg.	Prof.	
200A source (Goujon) – 200A par position, 600V Max							
MSC22R	BDC2-VIL	Souterrain	2	26	15 ⅛	5 ⅜	53
MSC23R	BDC3-VIL	Souterrain	3	35 ¼	15 ⅛	5 ⅜	70
MSC24R	BDC4-VIL	Souterrain	4	44	15 ⅛	5 ⅜	88
400A source (Goujon) – 200A par position, 600V Max							
MSC42TW	BSC42-VG	Souterrain	2	28	22 ¾	6 ¼	48
MSC43TW	BSC43-VG	Souterrain	3	37 ⅜	22 ¾	6 ¼	65
MSC44TW	BSC44-VG	Souterrain	4	46 ¾	22 ¾	6 ¼	83
MSC45TW	BSC45-VG	Souterrain	5	56 ⅛	22 ¾	6 ¼	103
MSC46TW	BSC46-VG	Souterrain	6	65 ½	22 ¾	6 ¼	121
400A source (Goujon) – 200A par position, 600V Max - Double compartiment de câblage							
MSC820TW	BSC42-VG	Souterrain	2	37	22 ¾	6 ⅛	48
MSC830TW	BSC43-VG	Souterrain	3	46 ⅞	22 ¾	6 ⅛	65
MSC840TW	BSC44-VG	Souterrain	4	56 ⅛	22 ¾	6 ⅛	83
MSC850TW	BSC45-VG	Souterrain	5	65	22 ¾	6 ⅛	10
MSC860TW	BSC46-VG	Souterrain	6	74 ⅝	22 ¾	6 ⅛	12

MSC22R

MSC42TW

MSC820TW

Spécifications de la série

- Répond aux exigences d'Hydro-Québec, conforme à la classification NEMA 3R
- Approuvé CSA cuivre ou aluminium
- Calibre de conducteur :
  - Source : goujons simples de ½ po pour cosses à compression
  - Charge : 6 AWG à 250 MCM AL/CU

Kits disponibles

- Bornes pour chauffe-eau – **SXC022**
- Pour installation aérienne, utiliser manchon type '**SXC**'
- 5e mâchoire, position 9h – **SXK503**
- Pour entrée côté droit ajouté « **RH** »

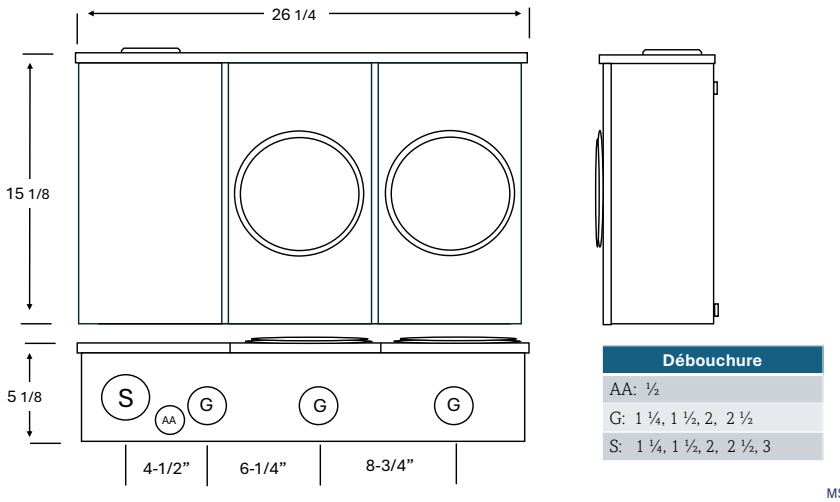

Débouchure
AA: ½
G: 1 ¼, 1 ½, 2, 2 ½
S: 1 ¼, 1 ½, 2, 2 ½, 3

MSC22R

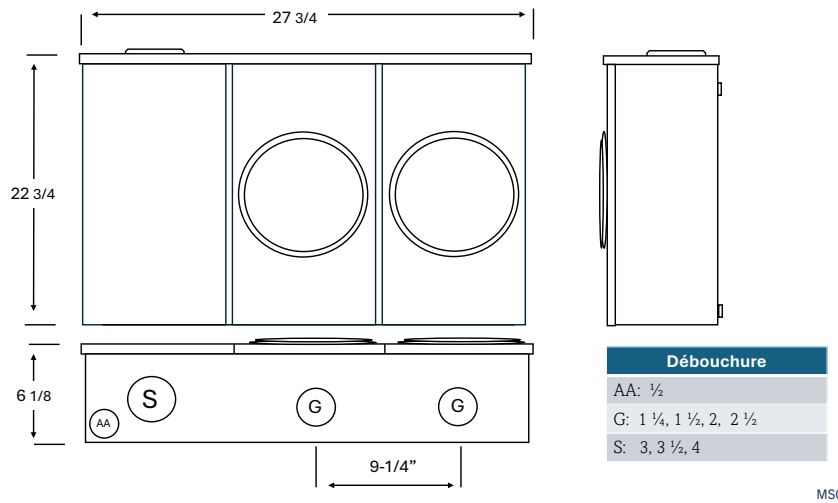

Débouchure
AA: ½
G: 1 ¼, 1 ½, 2, 2 ½
S: 3, 3 ½, 4

MSC42TW

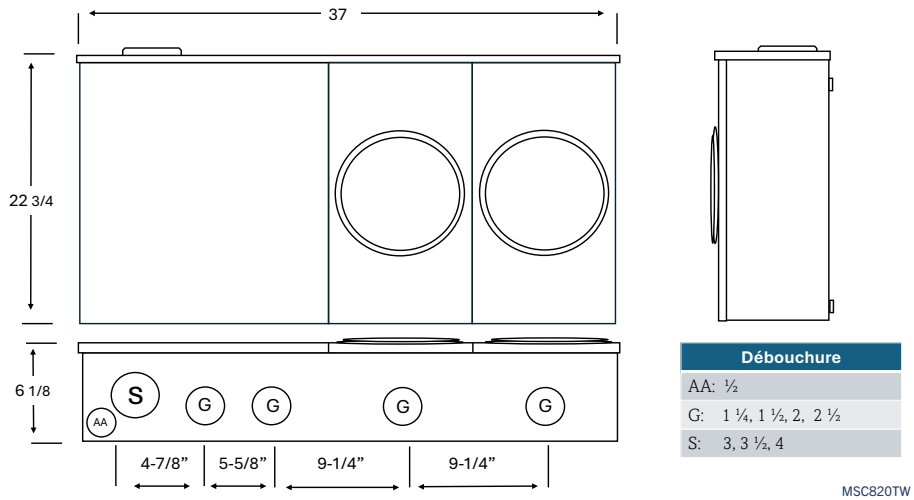

Débouchure
AA: ½
G: 1 ¼, 1 ½, 2, 2 ½
S: 3, 3 ½, 4

MSC820TW

Hydel
Sicame Group

Accessoires pour socles de compteurs

Hydel
Sicame Group

Accessoires pour socles de compteur

Numéro de catalogue		Description	
Hydel	**Comparable**		
Manchons filetés interchangeables – Débouchures 2 ½ po			
SXC100	MH10X	Grosseur de manchon 1 po	SXC200
SXC125	MH12X	Grosseur de manchon 1 ¼ po	
SXC150	MH15	Grosseur de manchon 1 ½ po	
SXC200	MH20	Grosseur de manchon 2 po	
SX006SS	-	Vis en acier inoxydable inviolable	
SXC250	MH25	Grosseur de manchon 2 ½ po	
Manchons filetés interchangeables – Débouchures 4 ½ po Pour séries : STC, SFVC, STVC, HC40			
HD200	-	Grosseur de manchon 2 po	HD300
HD250	-	Grosseur de manchon 2 ½	
HD300	MH30	Grosseur de manchon 3	
HD350	MH35	Grosseur de manchon 3 ½	
HD400	MH40	Grosseur de manchon 4	
Coupleur de mât			
MC200	MH200	Convient à tous les socles à débouchure pour manchon de 2 ½ po	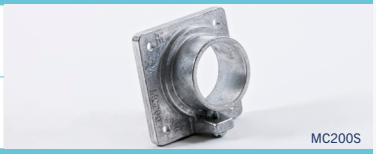 MC200S
MC200S	-	Convient a tous les socles a debouchure pour manchon de 2 ½ po avec boulon pointe vrillée	
Plaque d'adaptation pour manchon			
SXC000	BS051	Pour débouchures a manchon 2 ½ po	SXC000 HD2025
HD000	BS054	Pour débouchures a manchon 4 ¼ po	
HD2025	BS052	Permet l'usage de manchons de grosseur ordinaire sur des débouchures plus grandes	
Anneau d'étanchéité & protecteur de compteur			
SX087MD	S102WD	Anneau de sécurité « Peerless » plastique	SX087SMC-5 SX006SS
SX087MC	-	Anneau de sécurité en Lexan clair	
SX087SMC-5	-	Protecteur de compteur 5 po – avec couvercle	
SX087SMC-9	-	Protecteur de compteur 9 po – avec couvercle	
SX087SMC-1	MP01	Protecteur de compteur 5 po	
Cavalier isolé « Jumper »			
JB2	CM-BS100	Isolé, maximum 200A	JB2 JC6B
JC4B	-	Couvercle cavalier, 4 mâchoires avec poignée	
JC6B	-	Couvercle cavalier, 7 mâchoires avec poignée	

Hydel
Sicame Group

Accessoires pour socles de compteur

Numéro de catalogue	Description	Conducteur	Série
Neutres isolés et 5e mâchoire			
INK100	Neutre isolé 100A	14 – 1/0	SE400 SFC700
INK200	Neutre isolé 200A	6 – 250MCM	EK400 STC700 SLC400
INK105Y	5e mâchoire à 6h 100A	14 – 1/0	SE400
INK501	5e mâchoire à 6h 200A	6 – 250MCM	Convient à tous les socles de 200A
INK503	5e mâchoire à 9h 100A & 200A	6 – 250MCM	Convient à tous les socles de 100A & 200A

INK100

INK200

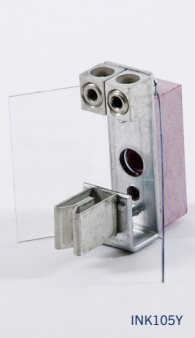
INK105Y

Hydel
Sicame Group

Schémas type de câblage

4 mâchoires de contact 110/220V 1/0 3W	
SH400 SE400 SLC400 MSC400 E400	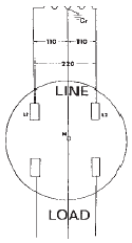

5 mâchoires de contact 3PH – 3W Y	
SE500 SLC500	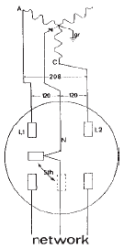

7 mâchoires de contact 3 PH – 4W Y	
SFC700 STC700	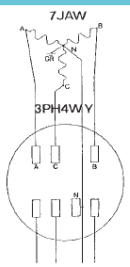

5 mâchoires de contact 3 PH – 3WΔ	
SE503 SE501 SLC503 SLC501	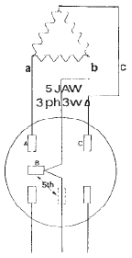

4 mâchoires de contact 1PH - CMS	
CTS409	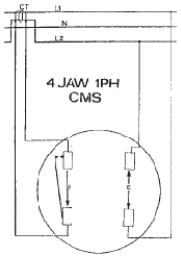

8 mâchoires de contact 3 PH – 3WΔ	
CTS800	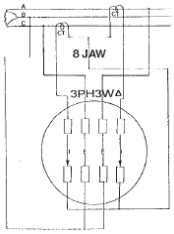

13 mâchoires de contact 3 PH – 4W Y	
CTS130 CTS139	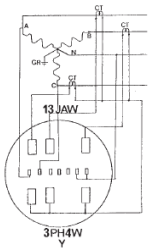

Hydel
Sicame Group

Tables de spécification

Hydel	Comparable	Ampérage	Conducteur Cuivre/ Aluminium (Cu/Al)	Aérien/ Souterrain (A/S)	Mâchoire	Connec-teur
CTS130PW	CT113	20A	Cu	A/S	13	Tunnel
CTS130PW-TS	CT113-SWL	20A	Cu	A/S	13	Tunnel
CTS139PW	-	20A	Cu	A/S	13	Tunnel
CTS400PW	CT104	20A	Cu	A/S	4	Tunnel
CTS400PW-TS	CT104-SWL	20A	Cu	A/S	4	Tunnel
CTS405PW	-	20A	Cu	A/S	5	Tunnel
CTS500PW	CT105	20A	Cu	A/S	5	Tunnel
CTS800PW	CT108	20A	Cu	A/S	8	Tunnel
E400RO	BS2-TCV	200A	Cu/Al	A/S	4	Tunnel
EK400D	BQ2-22V	200A	Cu/Al	A	4	Tunnel
EK400DP	BQ2-22VHN	200A	Cu/Al	A	4	Tunnel
EK400L	BQ2-2V	200A	Cu/Al	A	4	Tunnel
EK400P	BQ2-V	200A	Cu/Al	A	4	Tunnel
EK400RO	-	200A	Cu/Al	A/S	4	Tunnel
EK400T	BQ2-TV	200A	Cu/Al	S	4	Tunnel
EK400TO	BS2-TV	200A	Cu/Al	S	4	Tunnel
JA000PW	CO1	100A	Cu/Al	A	4	Tunnel
JA400RW	CO1	100A	Cu/Al	A/S	4	Tunnel
JA400RWT	CO1-100	100A	Cu/Al	A/S	4	Tunnel
JA402P	CO2-200	200A	Cu/Al	A/S	4	Tunnel
JA402P125	C02-125	200A	Cu/Al	A/S	4	Tunnel
JA402P150	CO2-150	200A	Cu/Al	A/S	4	Tunnel
MSC400TW	MO2V-O	200A	Cu/Al	S	4	Goujon
MSC-400TW3	MO2-V	200A	Cu/Al	S	4	Goujon
MSC-400TW3-SF	MO2-VM	200A	Cu/Al	S	4	Goujon
SFC700PW	PL17-V	100A	Cu/Al	A	7	Tunnel
SFC700RW	PL17-TCV	100A	Cu/Al	A/S	7	Tunnel
SFC703PW	PL17-IN-V	100A	Cu/Al	A	7	Tunnel
SFC800PW	PL17-8V	100A	Cu/Al	A	8	Tunnel
SH400BP	BA33V	100A	Cu	A	4	Tunnel
SH400BW	BA33 1 ¼ v	100A	Cu	A	4	Tunnel
SH400JW	BA3 1 ¼ V	100A	Cu	A	4	Tunnel
SH400KO	BA4-V	100A	Cu	A	4	Tunnel
SH400PW	BA3-V	100A	Cu	A/S	4	Tunnel
STC700PK	PL27-V	200A	Cu/Al	A	7	Tunnel
STC700RK	PL27-TCV	200A	Cu/Al	A	7	Tunnel
STC703PK	PL27-IN-V	200A	Cu/Al	A/S	7	Tunnel
STC703RK	PL27-IN-TCV	200A	Cu/Al	A/S	7	Tunnel

Hydel	Comparable	Ampérage	Aérien/ Souterrain (A/S)	Nombre de parti-tions	Connec-teur	Compar timent
H22R	BD2-V	200A	A/S	2	Tunnel	-
H23R	BD3-V	200A	A/S	3	Tunnel	-
H24R	BD4-V	200A	A/S	4	Tunnel	-
H42R	-	400A	A/S	2	Tunnel	-
H43R	-	400A	A/S	3	Tunnel	-
H44R	-	400A	A/S	4	Tunnel	-
H45R	-	400A	A/S	5	Tunnel	-
H46R	-	400A	A/S	6	Tunnel	-
HC22R	BDC2V	200A	A/S	2	Tunnel	Simple
HC23R	BDC3V	200A	A/S	3	Tunnel	Simple
HC24R	BDC4V	200A	A/S	4	Tunnel	Simple
HC42R	BS42-V	400A	A/S	2	Tunnel	Simple
HC43R	BS43-V	400A	A/S	3	Tunnel	Simple
HC44R	BS44-V	400A	A/S	4	Tunnel	Simple
HC45R	BS45-V	400A	A/S	5	Tunnel	Simple
HC46R	BS46-V	400A	A/S	6	Tunnel	Simple
MCC220PW	BEC2V	200A	S	2	Goujon	Simple
MCC320PW	BEC3V	200A	S	3	Goujon	Simple
MCC420PW	BEC4V	200A	S	4	Goujon	Simple
MCC520PW	BEC5V	200A	S	5	Goujon	Simple
MCC620PW	BEC6V	200A	S	6	Goujon	Simple
MSC22R	BDC2VIL	200A	S	2	Goujon	Simple
MSC23R	BDC3VIL	200A	S	3	Goujon	Simple
MSC24R	BDC4VIL	200A	S	4	Goujon	Simple
MSC42TW	-	400A	S	2	Goujon	Simple
MSC43TW	-	400A	S	3	Goujon	Simple
MSC44TW	-	400A	S	4	Goujon	Simple
MSC45TW	-	400A	S	5	Goujon	Simple
MSC46TW	-	400A	S	6	Goujon	Simple
MSC820TW	BSC42VG	400A	S	2	Goujon	Double
MSC830TW	BSC43VG	400A	S	3	Goujon	Double
MSC840TW	BSC44VG	400A	S	4	Goujon	Double
MSC850TW	BSC45VG	400A	S	5	Goujon	Double
MSC860TW	BSC46VG	400A	S	6	Goujon	Double
SD220PW	BE2V	200A	A/S	2	Tunnel	-
SD320PW	BE3V	200A	A/S	3	Tunnel	-
SD420PW	BE4V	200A	A/S	4	Tunnel	-
SD520PW	BE5V	200A	A/S	5	Tunnel	-
SD620PW	BE6V	200A	A/S	6	Tunnel	-
SDC220PW	-	200A	S	2	Tunnel	Simple
SDC320PW	-	200A	S	3	Tunnel	Simple
SDC420PW	-	200A	S	4	Tunnel	Simple
SDC520PW	-	200A	S	5	Tunnel	Simple
SDC620PW	-	200A	S	6	Tunnel	Simple

Hydel
Sicame Group

Accessoires pour mâts de service

Numéro de catalogue		Description
Hydel	**Comparable**	
2521	MM104	Capuchon d'entrée 100A – 1 $^1/_4$ po
2521-2	MM105	Capuchon d'entrée 200A – 2 po
25C	MM700	Pince de mise à la terre – conducteur 8 – 10 AWG
2517-U	MM201	Support de bobine service robuste
2518-U	MM101	Support de bobine service léger
417U	-	Support de bobine pour mat de 3 po.
2513	MM390	Support à crochet pour fil de branchement
2515	MM300	Support à crochet pour mât de branchement
2526NB	MM505N	Base acier et collet néoprène
2506NB	MM506N	Socle à toiture – en néoprène 1 pièce
2506N-2	MM500	Collet en néoprène seulement
2508	MM8	Mât 8' X 2 $^1/_2$ diam. extérieur
2510	MM10	Mât 10' X 2 $^1/_2$ diam. extérieur
2512	MM12	Mât 12' X 2 $^1/_2$ diam. extérieur
2513SM	-	Mât 13' X 2 $^1/_2$ diam. extérieur
2014-U	MM250	Boulon d'ancrage en « U » $^1/_2$ po
2504	MM400	Bride – support boulon 5/8 X 10 et rondelle carrée 4X4
2505	MM445	Bride – support boulon 5/8 x 4 ½ et rondelle carrée 4X4
2504-12	-	Comme 2504 avec boulon 12 po
2504-LB	-	Bride – support sans boulon et rondelle
2501(M= mâle)	MM100	Réducteur femelle 1 po
2525 (M= mâle)	MM140	Réducteur femelle 1 $^1/_4$ po
2550 (M= mâle)	MM150	Réducteur femelle 1 $^1/_2$ po
2502 (M= mâle)	MM2000	Réducteur femelle 2 po
2502MS	-	Réducteur mâle 2 po excentrique

Hydel
Sicame Group

Accessoires pour mâts de service

Numéro de catalogue		Kits d'installation de mât de branchement - Québec	
Hydel	**Comparable**		
200SF	KIT-200MH	200A avec accouplement de mât. Les pièces suivantes sont incluses : 1 – 2521-2 Capuchon d'entré 200A 1 – 2517U Support de bobine service robuste 1 – 2526NB Ensemble pour toiture, collet néoprène 3 – 2516L-4 Courroie ave 3 tire-fond ⅜ x 4 po 1 – MC200S Accouplement de mat avec écrou	 200SF
200MA	KIT-200AM	200A avec adapteur mâle. Les pièces suivantes sont incluses : 1 – 2521-2 Capuchon d'entré 200A 1 – 2517U Support de bobine service robuste 1 – 2526NB Ensemble pour toiture, collet néoprène 3 – 2516L-4 Courroie ave 3 tire-fond ⅜ x 4 po 1 – 2502MS Adapteur mâle avec écrou – 2 po	 200MA
100SF	KIT-100MH	100A avec accouplement de mât. Les pièces suivantes sont incluses : 1 – 2521 Capuchon d'entré 200A 1 – 2518U Support de bobine service robuste 1 – 2526NB Ensemble pour toiture, collet néoprène 3 – 2516L-4 Courroie ave 3 tire-fond ⅜ x 4 po 1 – MC200S Accouplement de mat avec écrou	 100SF
100MA	KIT-100MN	100A avec adapteur mâle. Les pièces suivantes sont incluses : 1 – 2521 Capuchon d'entré 200A 1 – 2518U Support de bobine service robuste 1 – 2526NB Ensemble pour toiture, collet néoprène 3 – 2516L-4 Courroie ave 3 tire-fond ⅜ x 4 po 1 – 2502MS Adapteur male avec écrou – 2 po	 100MA
Numéro de catalogue		**Kits pour haubanage pour mâts de 2 ½ po**	
Hydel	**Comparable**		
2514GK	MM914	Kit ¼ po Les pièces suivantes sont incluses : 1 – 2515 Bride d'attache de hauban 2 – 516GT Cosse-coeur 1 – 2415GE Attache de hauban 1 – 20 pi de câble a hauban ¼ po 1 – 212GU Serre-câble pour hauban 1 – 14GK Support pour toiture 1 – 412LG 4 X ½ po Tire fond	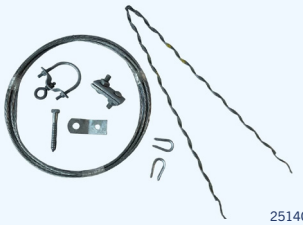 2514GK

Hydel
Sicame Group

Accessoires pour mâts de service

Numéro de catalogue		Espaceurs complets	
Hydel	**Comparable**		
2507-5/8	MM600	Espaceur fourni avec sangle de fixation, boulon ⅝ x 4 ½ po et rondelle carrée de 4 x 4 po	
506-5/8	MM601	Espaceur sans sangle de fixation, boulon ⅝ x 4 . po et rondelle carrée de 4 x 4 po	

Numéro de catalogue		Réducteurs	
Hydel	**Comparable**		
2501	MM100	Réducteur femelle 1 po	2502MS
2501M	-	Réducteur mâle 1 po	
2525	MM140	Réducteur femelle 1 ¼ po	
2525M	MM140M	Réducteur mâle 1 ¼ po	
2550	MM150	Réducteur femelle 1 ½ po	
2550M	MM150M	Réducteur mâle 1 ½ po	
2502	MM200	Réducteur femelle 2 po	
2502M	MM200M	Réducteur mâle 2 po	
2502ms	-	Réducteur mâle 2 po excentrique	

Numéro de catalogue		Support pour socle de compteur	
Hydel	**Comparable**		
5061	MM605	Espaceur pour socle de compteur	506 5061
5061M	-	Espaceur pour socle de compteur (métrique)	
506	MM602	Espaceur pour socle de compteur type « Z »	
506M	-	Espaceur pour socle de compteur type « Z » (métrique)	

Hydel
Sicame Group

Accessoires pour mise à la terre

Hydel	Accessoires de mise à la terre	
1016GPGC	Plaque de mise à la terre fournie avec connecteur en bronze pièce 733C (#8 AWG à 3/0 AWG)	1016GPGC
1016GPC	Plaque de mise à la terre en bronze pièce 733C (#8 AWG à 3/0 AWG)	
733C	Connecteur en bronze pour tige ⅝ à ¾ po et calibre de conducteur de #8 AWG à 3/0 AWG	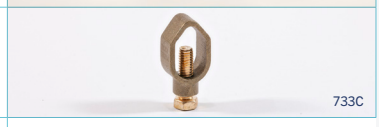 733C
Hydel	**Tige de mise a la terre – acier galvanisé & cuivré** (emballage standard – 5)	
5806G	Galvanisé, ⅝ po de diamètre X 6 pi	3410G
5808G	Galvanisé, ⅝ po de diamètre X 8 pi	
5810G	Galvanisé, ⅝ po de diamètre X 10 pi	
3406G	Galvanisé, ¾ po de diamètre X 6 pi	
3408G	Galvanisé, ¾ po de diamètre X 8 pi	
3410G	Galvanisé, ¾ po de diamètre X 10 pi	
3410CC	Cuivré, CSA ¾ po de diamètre X 10 pi	
Hydel	**Boîtes pour tiges de mise à la terre**	
700	10 po de diamètre X 12 po de hauteur (galvanisée a chaud)	700
724	10 po de diamètre X 24 po de hauteur (galvanisée a chaud)	
770	10 po de diamètre X 12 po de hauteur (fabriquée d'acier galvanisé)	
Hydel	**Tapis de mise à la terre**	
6466GCC	Fabriqué de treillis 6 po x 6 po x ¼ po Dimension 6 pi x 4 pi Fourni avec 3 connecteurs - 2/0 AWG à 250MCM	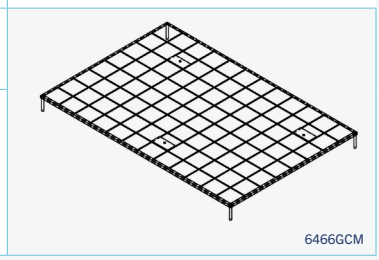 6466GCM
6466GCM	Fabriqué de treillis 6 po x 6 po x . po Dimension 6 pi x 4 pi	

Hydel
Sicame Group

Quincaillerie pour lignes aériennes

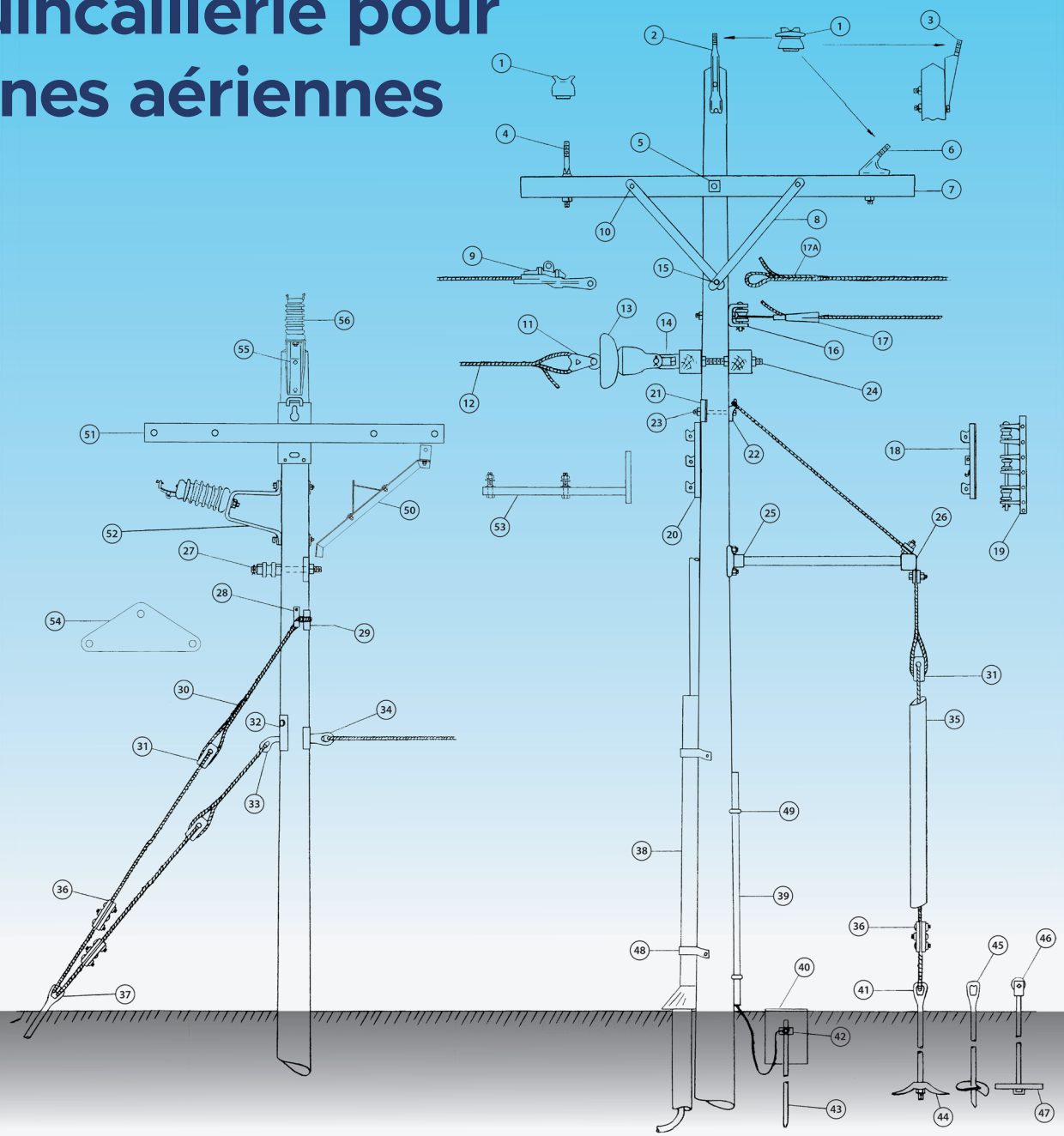

1. WPT - isolateur de type broche
2. PT - broche de sommet de poteau
3. AT - broche de sommet de poteau en angle
4. CAP - broche de traverse
5. SW - rondelle carrée
6. ANP - broche de traverse en angle
7. CrossArm - traverse
8. CAB - support de traverse
9. SLA/SLM - serre-câble en ligne droite
10. CB - boulon de carrosserie
11. 24236.TC - chape à cosse
12. DG - serre-câble de distribution
13. WSU - isolateur de suspension
14. BE - œil de boulon
15. LG/LF - vis tire-fond
16. CL - chape avec isolateur
17. WG - serre-câble à coin

17A. SG - serre-câble de service

18. TSR - support d'espacement triplex avec isolateur 1085.D
19. E/NE - support secondaire
20. R - support de type bouton avec isolateur 1085.D
21. CW - rondelle incurvée
22. 34.GH - crochet d'hauban
23. M - boulon mécanique
24. DA - boulon de double armement
25. 541.SGF - fixation de hauban pour trottoir
26. 540.SGF - fixation de hauban pour trottoir
27. SB - boulon de bobine
28. 2.GH - crochet d'hauban (2 par installation)
29. SP - plaque de tension
30. GE - extrémité de hauban
31. WGS - isolateur de hauban sous conditions humides
32. GP - plaque de hauban
33. BTE - boulon à œil coudé
34. EN - écrou à œil ovale
35. YG/GG/SGG - protection de hauban
36. GU/GUC - serre-hauban
37. ADT - tige d'ancrage double cosse
38. UCF/UFA - protection de câble en U évasé
39. 701/701.W - moulure en plastique/bois
40. 700 - boîte d'électrode de mise à la terre
41. AST - tige d'ancrage à cosse unique
42. 725/758 etc. - connecteurs de mise à la terre
43. B/G/CC - tiges de mise à la terre
44. EX - ancrage expansible
45. SA - ancrage à vis
46. ASR - tige d'ancrage à rouleau unique
47. SAP - support de plaque d'ancrage carrée
48. USC/UCA - attaches de protection de câble en U
49. 703 - agrafes
50. AVB/AA - entretoise en V / bras de ruelle
51. HSC - traverse en acier structurel creux
52. SBS - supports latéraux de poteau 9" ou 18"
53. BCA/LAB - support coupe-circuit parafoudre
54. SY - étriers de tension
55. PTB, PTA - supports de sommet de poteau
56. LP - isolateurs de ligne postale

Appellez-nous pour plus d'information sur notre quincaillerie de ligne.

Hydel
Sicame Group

206 Great Gulf Dr
Vaughan ON L4K 5W1

800-263-4579

Agence RICARD Agency

Votre agence de représentation locale

info@agencericard.com

ISO: ISO 9001:2015

rév. 3 avril 2025